VIJAK S RUČICOM V

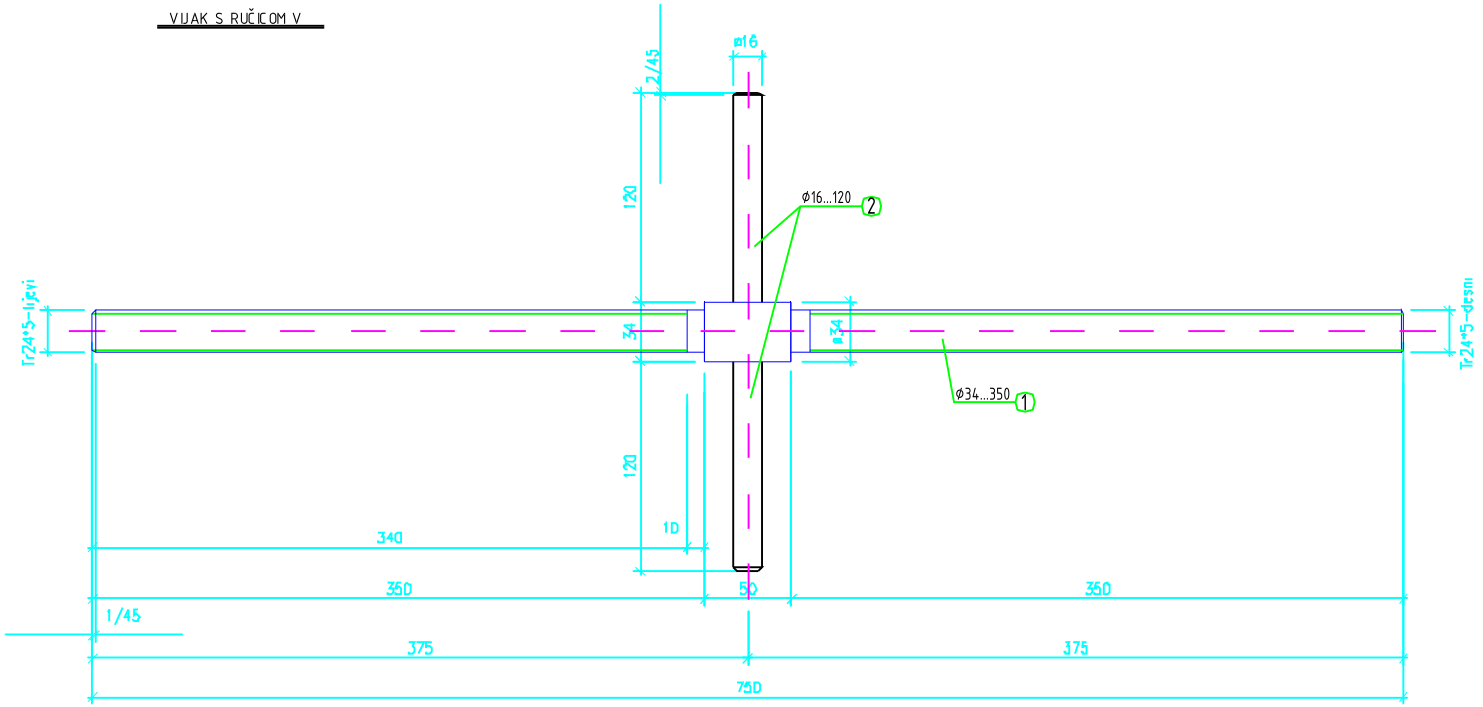

Ime		Datum	Ime	Potpis	METALING d.o.o. SISAK Croatian brand for construction SISAK, Božidara Adžije 2
Datum	Projektant		S.BOGUNOVIĆ, d.i.s.		
	Statičar				
Izmjena	Razradio	07/14	M.LIPOVAC, s.t.		Broj nacrta: 2 1 x x x 1 0 0 1 3 0
	Odobrio				
	Mjerilo 1.2.5	Naziv: VIJAK S RUČICOM V			Pripada nacrtu broj
Poz.	Projekt	Naručitelj: VODOOPSKRBA KUP.Adoo. Novo Selište bb, Petrinja		Objekt: ZAŠTITNA REŠETKA NA VODOZAHVATU	List 3 / Listova / St-A3